第１２回高校男子ダブルステニス大会

2010. 2. 14

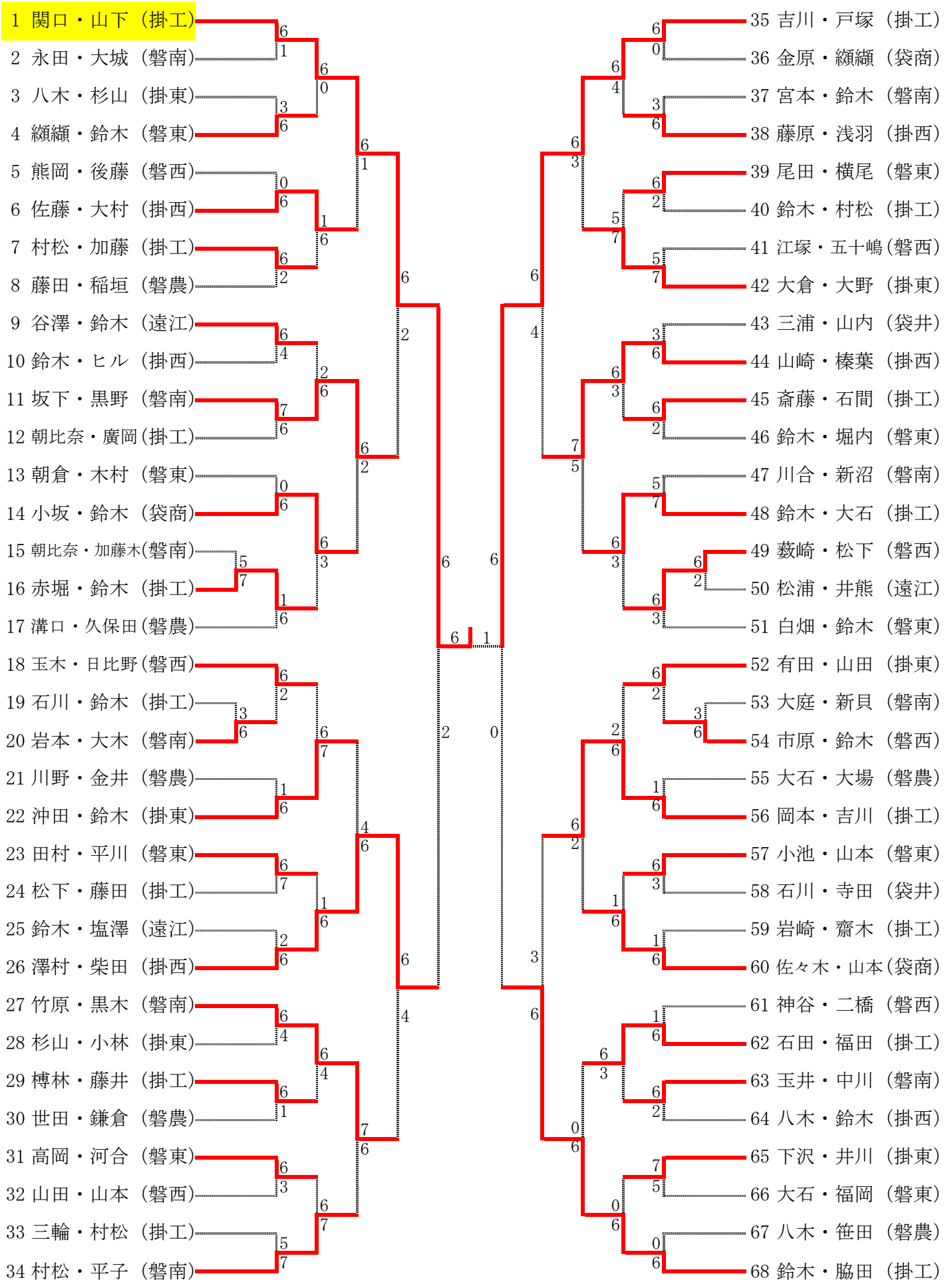

第12回高校男子ダブルステニス大会コンソレ
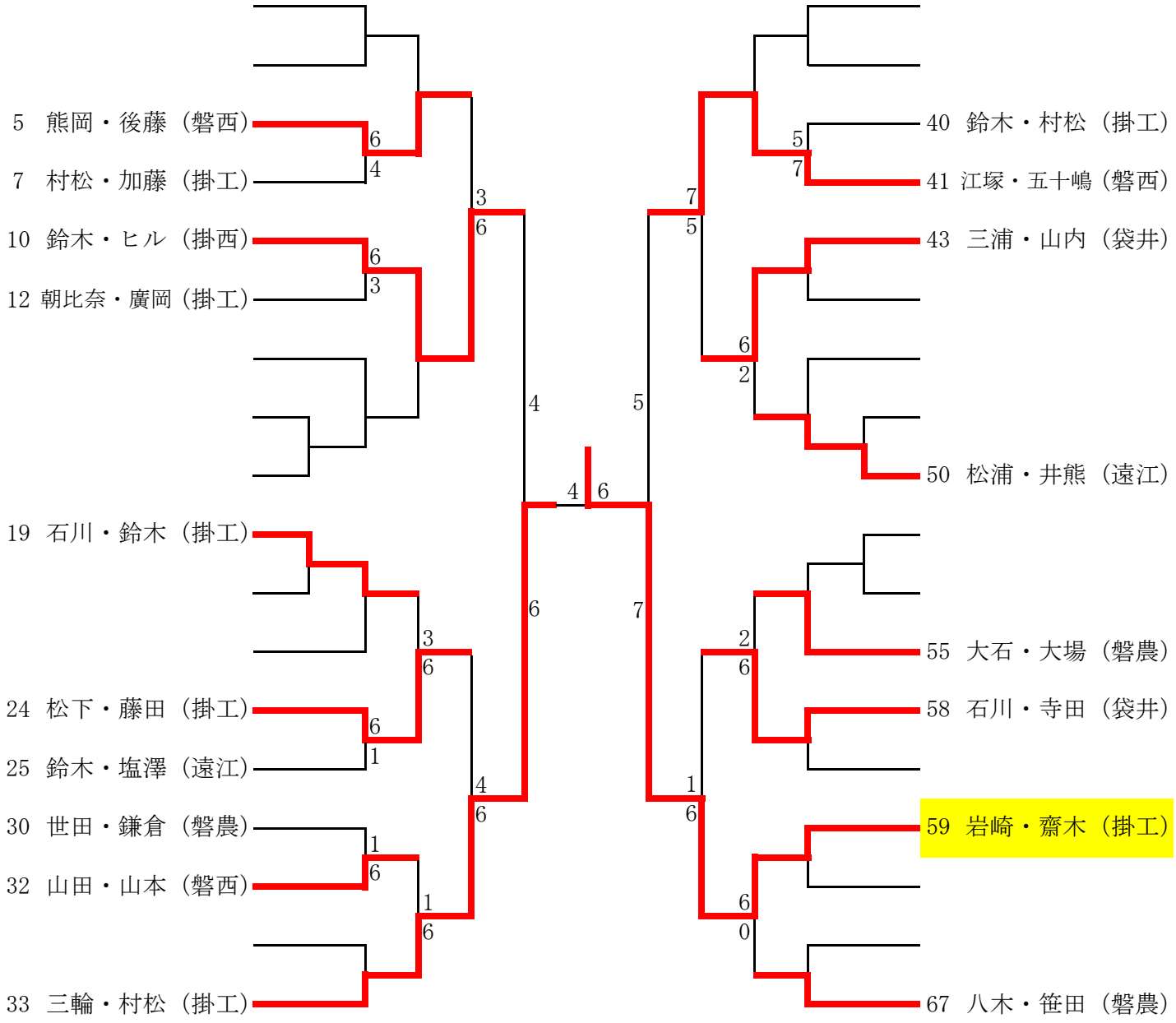
2010. 2. 14